HI耐衝擊PVC管

HI HIGH-IMPACT PVC PIPE

南亞HI耐衝擊PVC管

◆特性

- 具有高超的耐衝擊強度，可達一般PVC管的數倍。
- 具有高超的耐強震性。
- 重量輕，搬運，裝卸，施工便利。
- 耐酸鹼性，耐腐蝕性優異。
- 不影響水質。
- 電氣絕緣性佳。
- 流體阻力小，不易附著水垢。
- 耐衝擊活套管之接合具有高度可撓性與水密性。
- 施工簡易。

◆用途

1.自來水管工程
2.建築工程
3.電氣工程
4.電信工程
5.電力工程
6.下水道工程
7.化學工程
8.鑿井工程
9.隧道工程
10.鹽水工程
11.製紙工程
12.釀造醱酵工程
13.農田、果園工程
14.天然氣工程
15.高速公路工程
16.礦場
17.養殖業
18.高爾夫球場工程
19.漁業用塑膠筏
20.地震地區之各種壓力管工程及交通流量頻繁之市區壓力管工程

◆規格

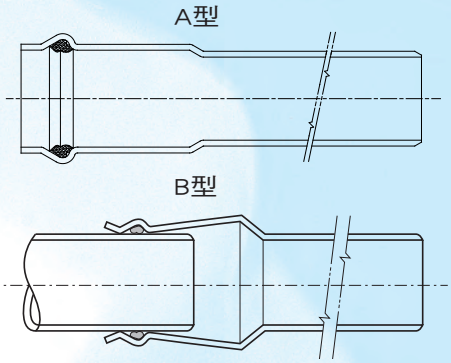

・HI耐衝擊PVC長型活套管(A型)、可撓性活套管(B型)規格：

標稱管徑（單位：mm / inch）											
40	50	65	80	100	125	150	200	250	300	350	400
11/2”	2”	21/2”	3”	4”	5”	6”	8”	10”	12”	14”	16”

註：以上規格均為活套增厚管

・HI耐衝擊PVC管規格：

標稱管徑（單位：mm / inch）																					
13	16	20	25	27	30	35	40	50	65	80	100	125	150	200	250	300	350	400	450	500	600
3/8”	1/2”	3/4”	1”-W	1”	11/4”-W	11/4”	11/2”	2”	21/2”	3”	4”	5”	6”	8”	10”	12”	14”	16”	18”	20”	24”

◆膠合劑採用南亞HI耐衝擊PVC膠合劑

▲管體剪斷試驗

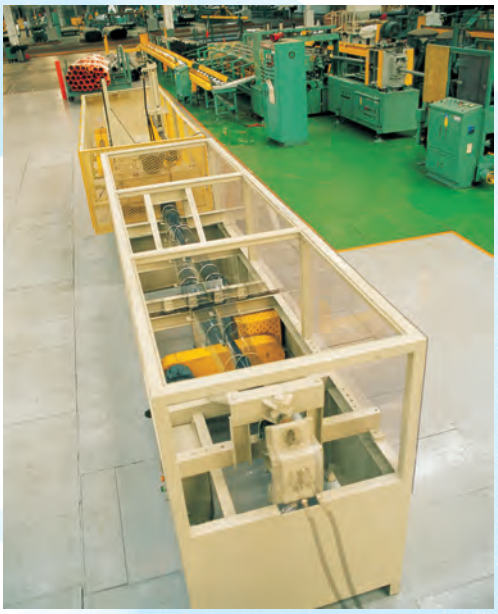

▲靜水壓重複彎曲試驗

在常溫(20±15℃)下試驗：

試驗項目		試片標稱管徑	試片形狀	試片尺度		試片數
靜水壓重複彎曲試驗	冷間接合	50	直管	長1000mm以上	接合後總長2000mm以上	2只
		50	另件	同徑接頭		1只
	耐衝擊可撓性活套接合	100	耐衝擊活套管	長800mm以上	接合後總長1700mm以上	1只
		100	直管	長800mm以上		1只
管體剪斷試驗		50	直管	長1000mm以上	接合後總長2000mm以上	2只
		50	另件	同徑接頭		1只
管體與接頭接合伸延試驗		50	直管	長250mm以上	接合後總長550mm以上	2只
		50	另件	同徑接頭		1只

(A) 靜水壓重覆彎曲試驗：

1. 冷間接合方式

將試管安裝於試驗機上，使水壓升至17.5kgf/cm^{2}時，試驗機取±4°以上之幅度，擺動頻率30次/分以上，做來回重覆擺動，至少2,400次，然後察看是否有破裂或漏水等現象。

2. 耐衝擊可繞性活套接合方式

將試管安裝於試驗機上，使水壓升至17.5kgf/cm^{2}時，試驗機取±5°以上之幅度，擺動頻率30次/分以上，做來回重覆擺動，至少2,400次，然後察看是否有破裂或漏水等現象。

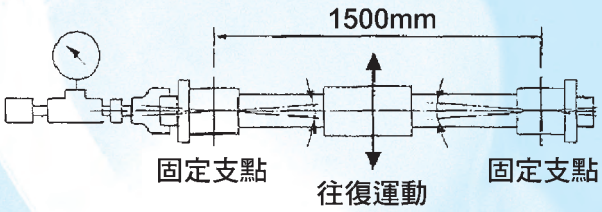

靜水壓重複彎曲試驗機

(B) 管體剪斷試驗：

將試管安裝於試驗機上，使水壓升至17.5kgf/cm^{2}時，一端固定住，另一端以10mm/min之速度向上提升300mm，經保持一分鐘，然後察看是否有破裂或漏水等現象。

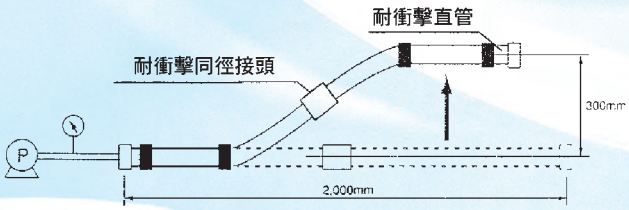

管體剪斷試驗機

(C) 管體與接頭接合延伸試驗：

將試管安裝於試驗機上，二端固定住，自垂直拉伸方向，以10mm/min之緣度延伸5%試管長度，然後察看是否有脫落或破裂現象。

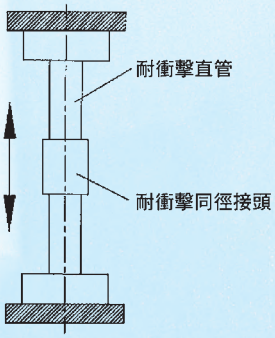

管體與接頭接合延伸試驗機

◆通過正字標記認證證書

經濟部標準檢驗局正字標記證書

廠商名稱　南亞塑膠工業股份有限公司
廠商地址　高雄市仁武區水管路101號
代表人姓名　吳嘉昭
生產製造工廠名稱　南亞塑膠工業股份有限公司嘉義廠
生產製造工廠地址　嘉義縣太保市北港路2段201號
品管評鑑制度　CNS 12681/ISO 9001:2008
產品名稱　耐衝擊硬質聚氯乙烯塑膠管接頭
適用國家標準　總號 15010　類號 K3126
證書號碼　台正字第 7367 號

上記產品依標準法第11條第1項規定審查合格，核准使用正字標記。

局長 劉明忠

中華民國 96 年 3 月 20 日

廠商地址變更104年1月23日 換發此證

經濟部標準檢驗局正字標記證書

廠商名稱　南亞塑膠工業股份有限公司
廠商地址　高雄市仁武區水管路101號
代表人姓名　吳嘉昭
生產製造工廠名稱　南亞塑膠工業股份有限公司嘉義廠
生產製造工廠地址　嘉義縣太保市北港路2段201號
品管評鑑制度　CNS 12681/ISO 9001:2008
產品名稱　耐衝擊硬質聚氯乙烯塑膠管
適用國家標準　總號 14345　類號 K3114
證書號碼　台正字第 6949 號

上記產品依標準法第11條第1項規定審查合格，核准使用正字標記。

局長 劉明忠

中華民國 90 年 8 月 16 日

廠商地址變更104年1月23日 換發此證

◆南亞高耐衝擊PVC膠合劑

南亞牌高耐衝擊PVC膠合劑為高耐衝擊PVC管的專用接著膠合劑，其接著強度超高，約為硬質膠合劑的 4 倍，又使用時接合物不需加熱以冷間就可接合施工，另在任何氣溫下仍可施工使用。高耐衝擊PVC管的接合施工，皆應採用本項高耐衝擊膠合劑。

●禁止食用、遠離孩童

●包裝類別：1KG

南亞塑膠工業股份有限公司
NAN YA PLASTICS CORPORATION
塑膠第三事業部・PLASTICS 3RD DIV.
台北市10591敦化北路201號　電話：(02)2717-8230
201, TUN HWA N. ROAD, TAIPEI, TAIWAN, R.O.C.
CABLE：〝NAN YA TAIPEI〞TELEX：11246 PLASTICORP TAIPEI
FAX：(02)25140628　TEL：(02)2717-8230

註冊第605420號商標

2019.03.3000.37